BOITE D'ACCORD QRP POUR FT817

Souvent en ballade, j'avais fabriqué une antenne portable préréglée pour les bandes décamétriques. Mais, inconvénient, un peu lourde. Dans la deuxième partie de l'article, nous verrons cette nouvelle construction d'antenne plus légère pour le sac à dos.

En attendant, voilà la construction de la petite boite d'accord que j'utilise en promenade. Elle couvre du 3,5 au 30 mHz sans soucis. Un inter inverseur permet les deux configurations suivantes :

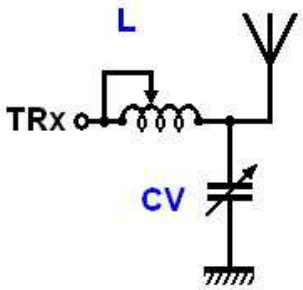

Schéma 1

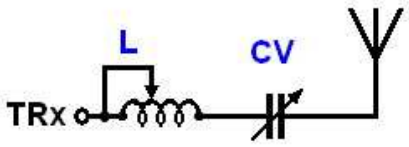

Schéma 2

Le condensateur de récupération BCL a une valeur de 570 pF et une cage seulement est utilisée. (J'aurais aimé un modèle plus petit pour le poids, mais je n'avais que ce modèle en stock). Attention, il est monté isolé de la masse sur un support plastique.
La bobine est réalisée sur un tube de 32 mm PVC de plomberie. Elle comporte 72 spires de 0,6 mm émaillé strappée à 6 spires. L'entrée, les staps, la sortie sont soudées sur un commutateur 12 positions – 1 circuit. Le calcul donne une valeur de 80 µH.

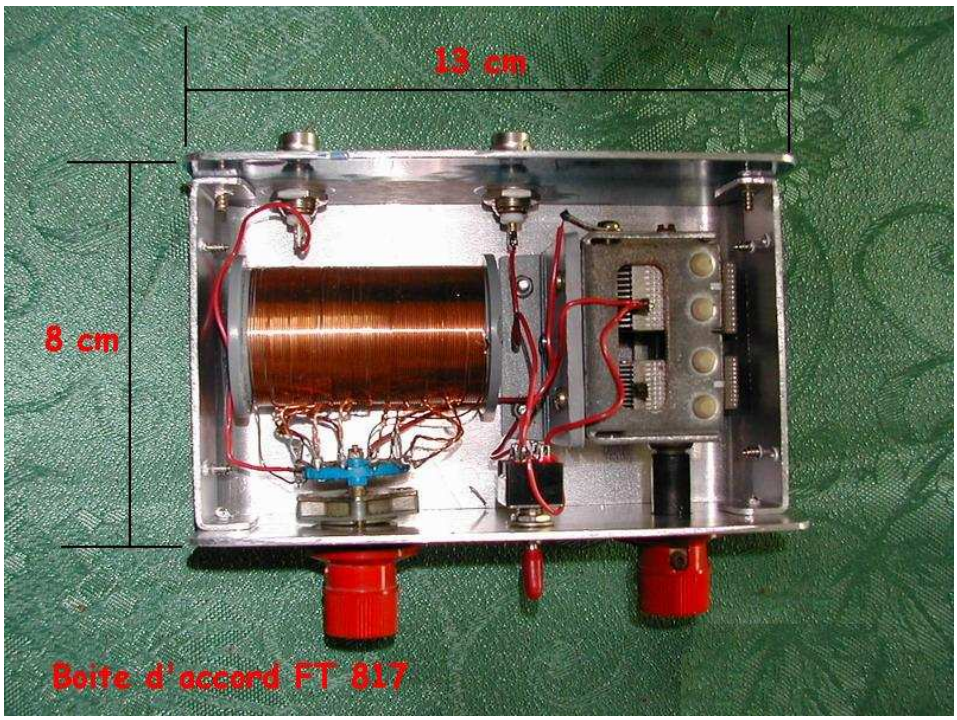

Vue intérieure

La boite en alu de 1,5 mm est de construction OM pliée à l'étau sur un tube de 12 mm de diamètre. Le pliage est effectué sur un largeur de 16,5 cm et sera coupée en 2 après pour avoir un dessus et dessous identique.

Plan de montage :

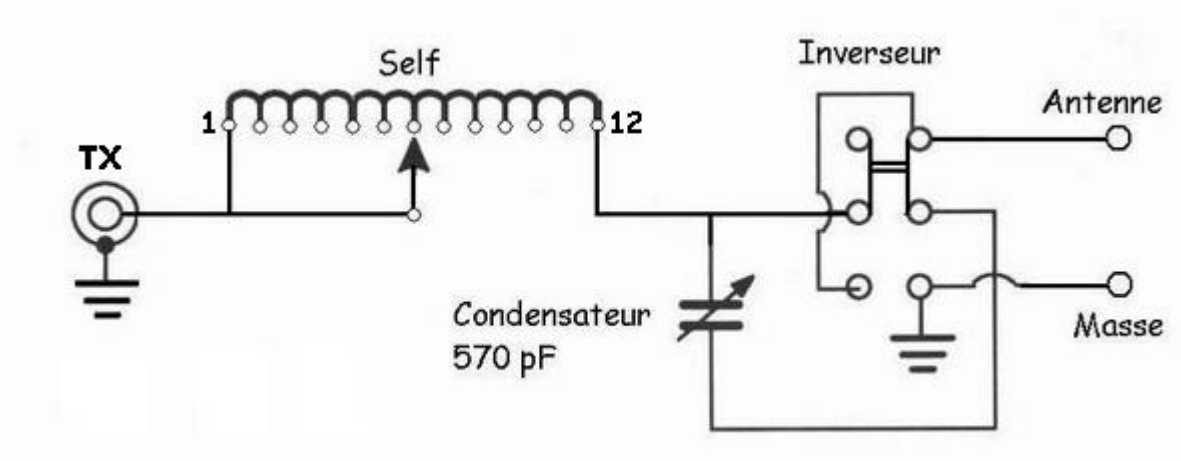

Face avant
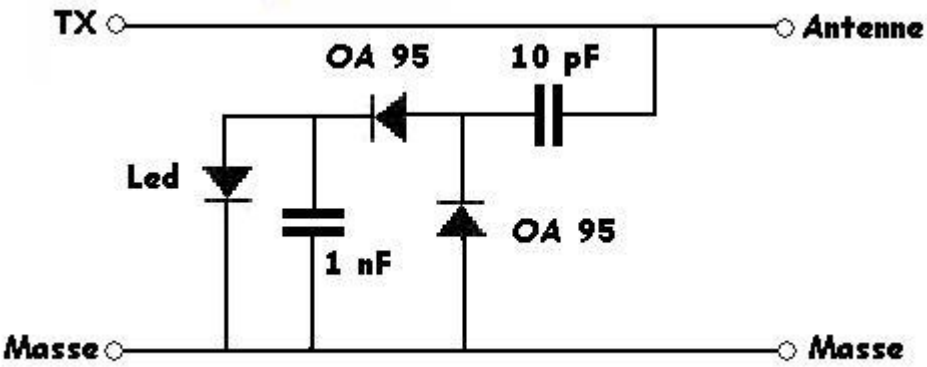
La led rouge est au max de luminosité quand l'accord est optimal. Schéma du « vérificateur « à intercaler entre la sortie de l'inverseur et la prise d'antenne.